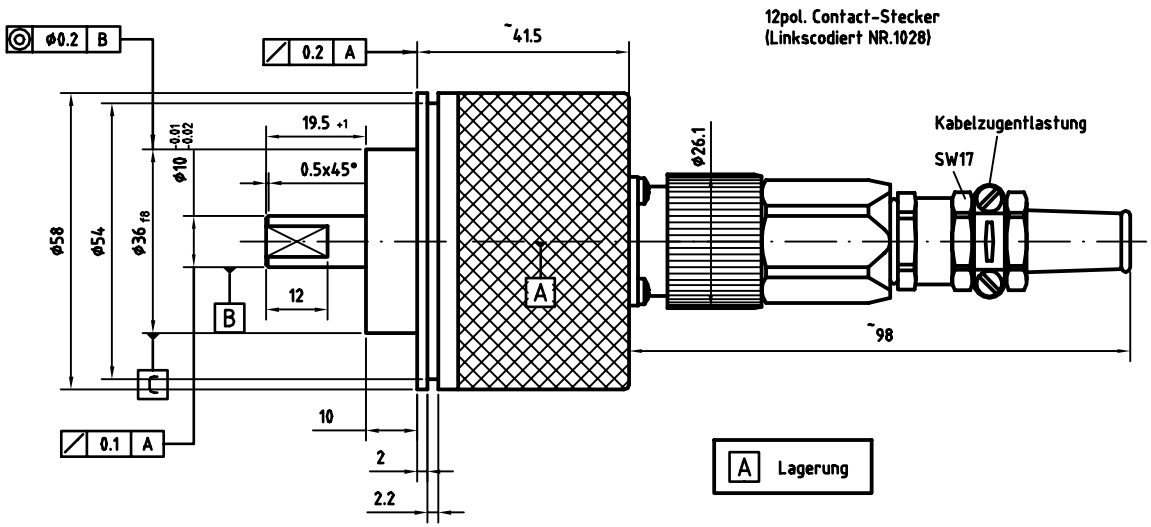

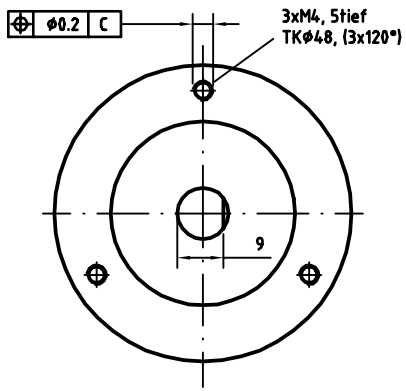

ARTIKEL-BEZ.:	**IE-58-A**
IMPULSZAHL	10000
AUSGANGSSTUFE	Kabelsender
KANALZAHL	K1, K2+neg.
NULLIMPULS	K0+neg.
VERSORGUNGSSPANNUNG	11-27V
PEGELSPANNUNG	5V
SCHUTZART	IP65
GRENZTEMPERATUR	-20°/+70°C
MAX. AUSGANGSFREQ.	300kHz±15°
FLANSCHART	ZB36
WELLE	⌀10 (19.5 lang) Fläche
STECKERART	12pol. Contact
	mit GEGENSTECKER mit ZUGENTLASTUNG
OPTIONEN	

Rohrlänge: 33.5mm

Mass	Passung
36 f8	-0.025 -0.064

TR Electronic GmbH
Eglishalde 6
78647 Trossingen
Telefon 07425/228-0

Zust.	Änderung	Datum	Name

	Datum	Name
Erstellt	26.07.95	Volzer
Bearb.		
Gepr.		
Norm		

Steckerbelegung: 1345

EDV-NR.:

Maßstab 1:1

Artikel-NR.: / Bestell-NR.: 219-00178

IE-58-A
mit 36er Zentrierung

Zeichnungs-NR.: 04-010-178

Blatt

Bl